# Fundamentverstärkung mit Totalersatz Mastsockel

## Grundriss 1:50

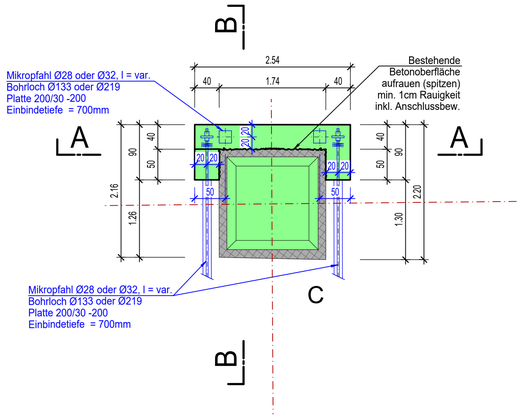


## Schnitt A-A 1:50

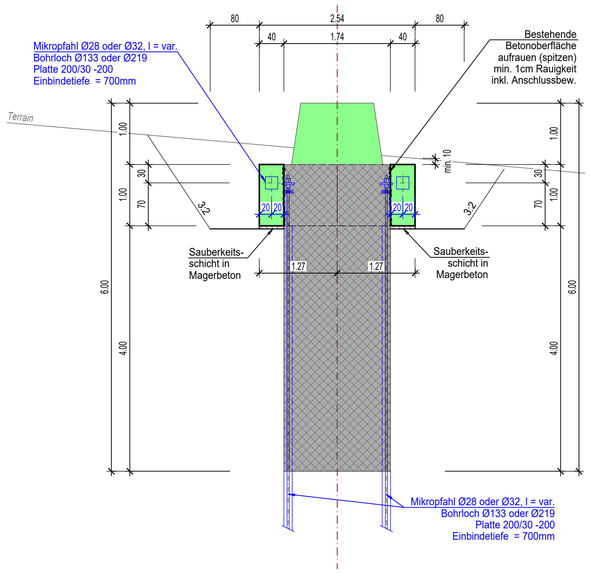


## Schnitt B-B 1:50

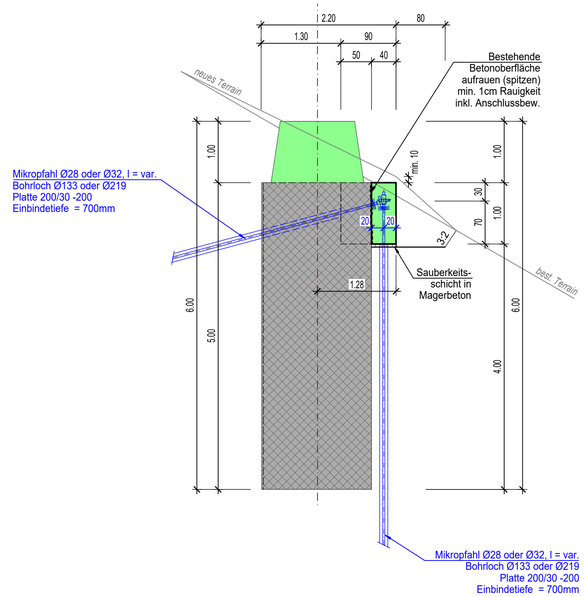


# Fundamentverstärkung ohne Totalersatz Mastsockel

## Grundriss 1:50

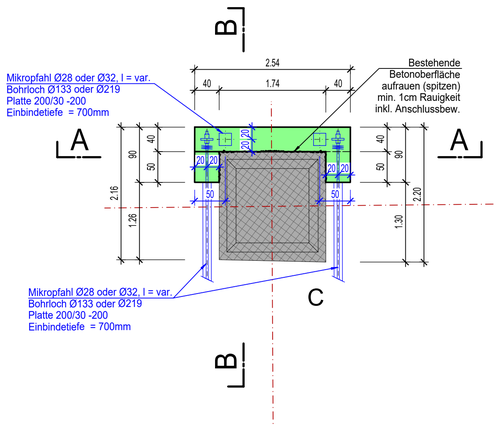


## Schnitt A-A 1:50

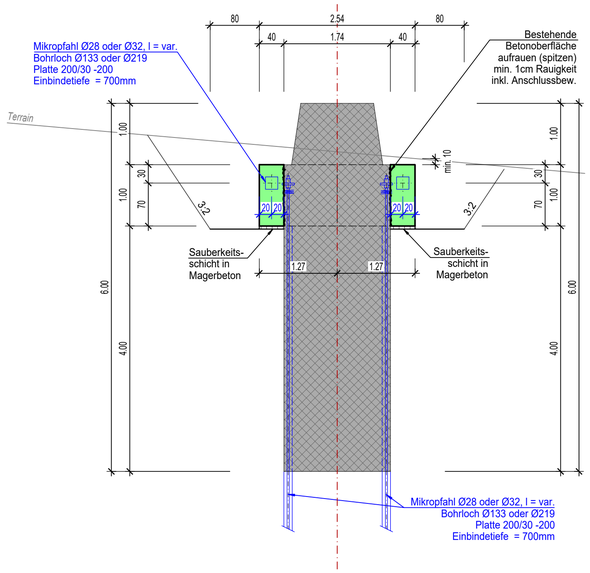


## Schnitt B-B 1:50

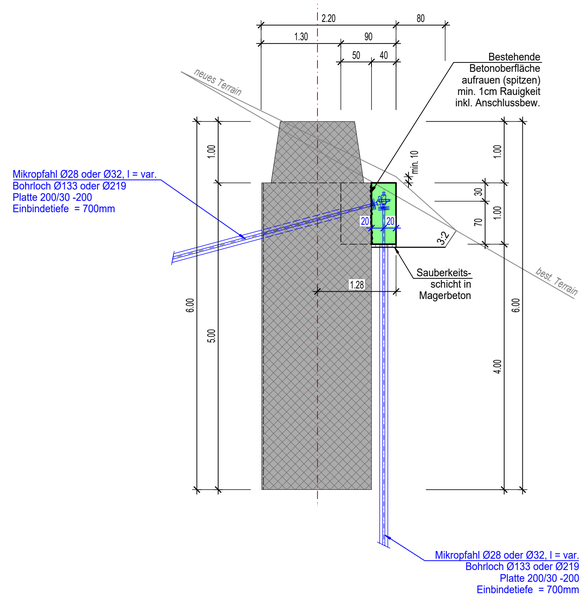


Legende

- Beton bestehend
- Beton neu
- Magerbeton

| | | | |
|---|---|---|---|
| Ersteller<br>caprez ingenieure | Buorna 519C, 7550 Scuol<br>081 861 24 00 / scuol@caprez-ing.ch<br>www.caprez-ing.ch | Ersteller Dok. Nr.<br>**TR 1360-BAU-1-07002**<br>Planvorlage Nr.<br>**L-096762** | |
| Dokumentenart: | **Typ Riegel** | Massstab: | **1:50** |
| Gemeinde: | **Filisur / Albula / Lenzerheide / Lenz / Scharans / Sils im D.** | | |
| Anlage / Trassee: | **TR1360 Pradella - Sils im Domleschg** | | |
| ST637 | **380kV Filisur - Sils (Schin)** | | |
| ST929 | **380kV Pradella - Sils i.D.** | | |
| - | - | | |
| - | - | | |
| Abschnitt | **Mast 1360x203 - Mast 1360x258** | | |
| Betreff: | **Leitungsmodernisierung Abschnitt 1 Filisur - Sils im Domleschg** | | |

| | Erstellt<br>Name / Datum | Geprüft<br>Name / Datum | Freigegeben<br>Name / Datum | Beschreibung<br>Änderung |
|---|---|---|---|---|
| Erstellt | FN / 24.01.2025 | LR / 24.01.2025 | | Änderung |
| Rev. 01 | - | - | - | - |
| Rev. 02 | - | - | - | - |
| Rev. 03 | - | - | - | - |

| | | | |
|---|---|---|---|
| Projektphase<br>**Bauprojekt** | Fachbereich<br>**Bau** | Entstand aus / Modellquelle<br>- | |
| swissgrid<br>Bleichemattstrasse 31<br>CH 5001 Aarau | | Dokumentennummer<br>**TR 1360-BAU-1-07002** | |
| | | Format<br>**60x84** | Sprache<br>**DE** | Blatt<br>**01 von 01** |